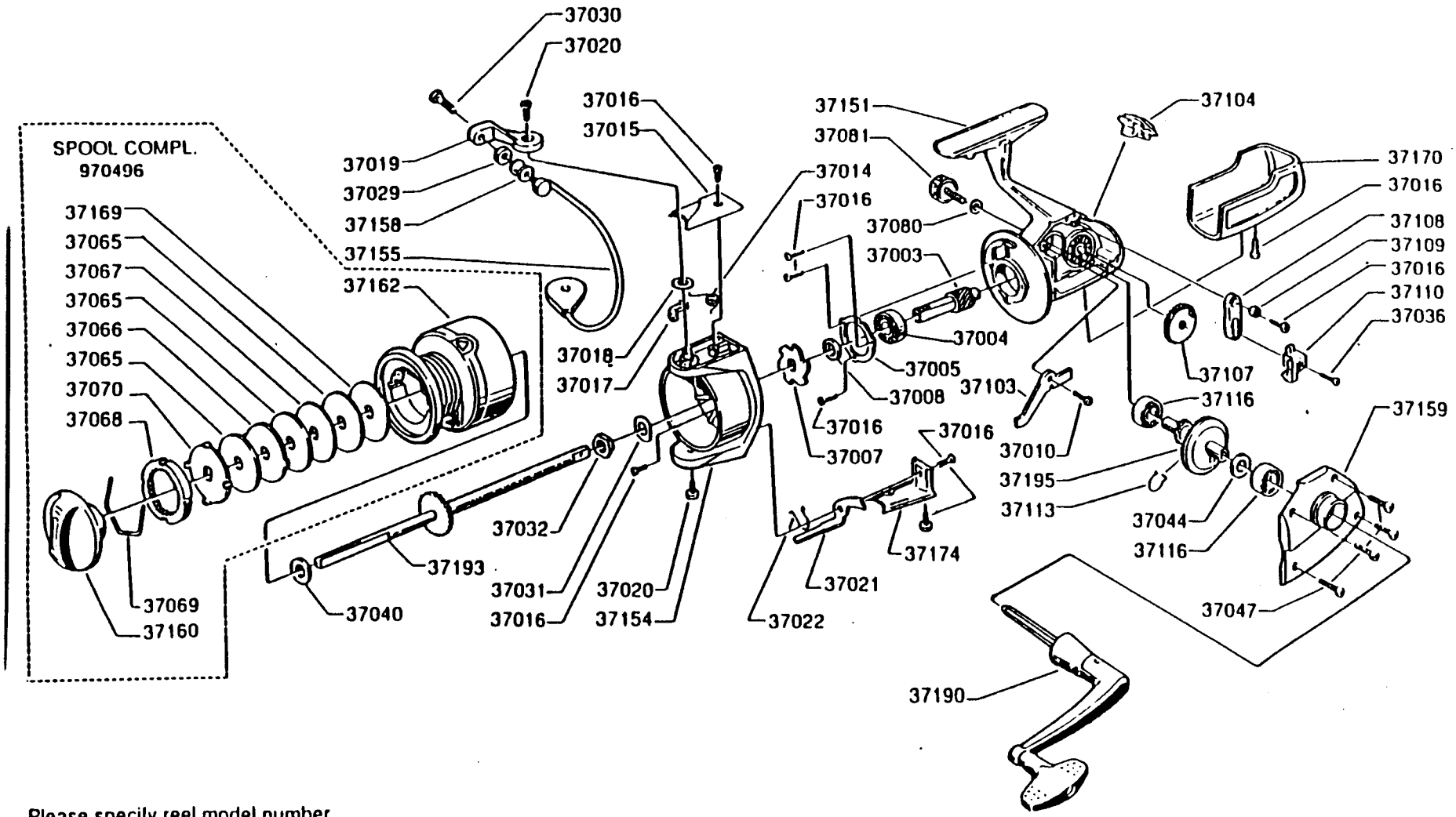

Please specily reel model number and number in reelloot when ordering parts.

Vid beställning av reservdelar bör alltid rulltyp och nummer-beteckning under rullloten uppges.

Cardinal Gold Max 7 *02 00*

34-11498-1